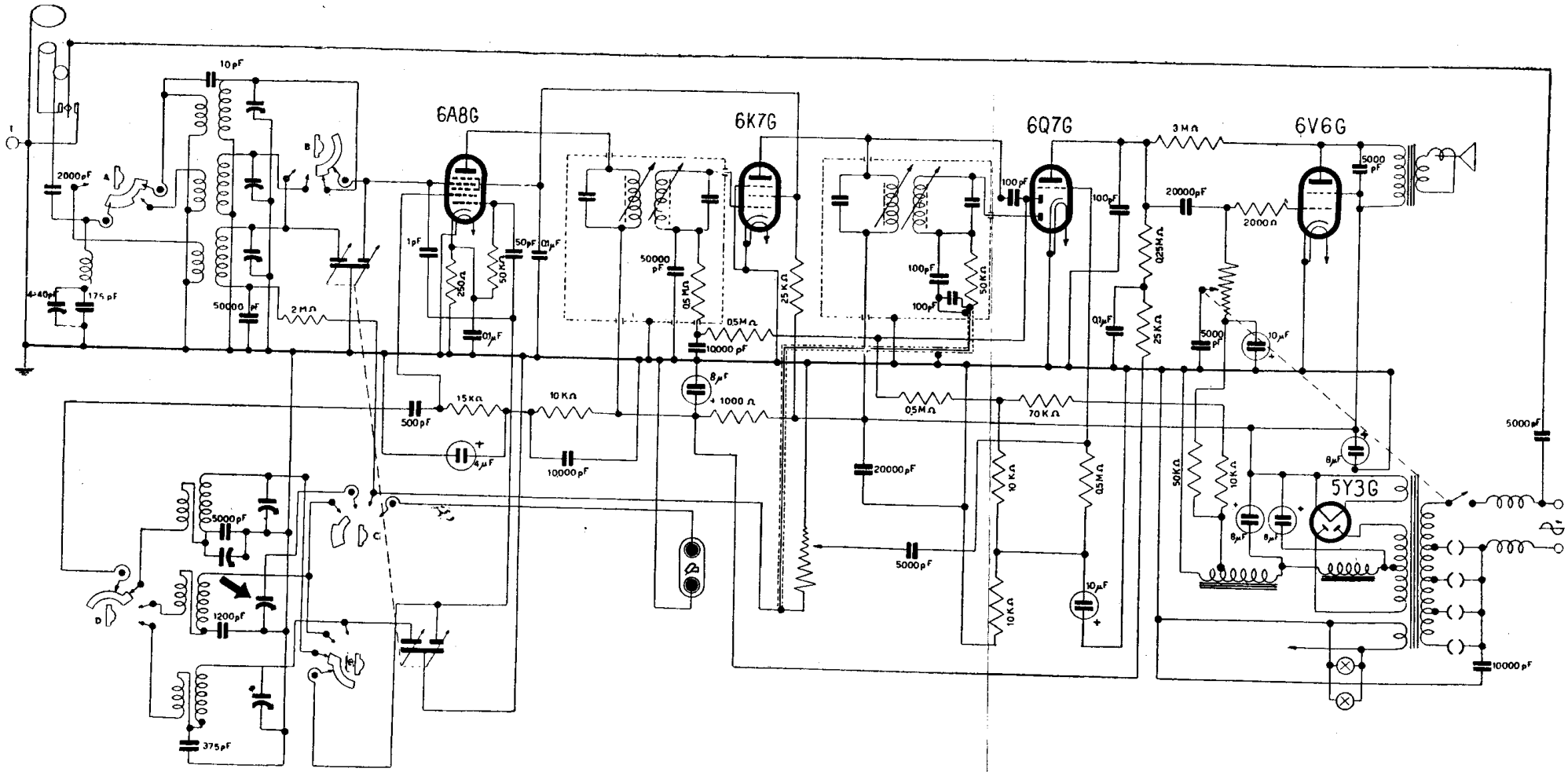

SIARE RADIO. — Mod. 433 A. – Media frequenza: 468 kHz. – La freccia nera indica il compensatore OC dell'oscillatore che viene staccato, anzichè mettere a massa il circuito. – Produzione 1939-40.